GENEO

● 安心・信頼の新車12ヶ月保証 ●〈無料修理の対象は保証書に示す条件の範囲内となります。〉

TOYOTA L&F

「Logistics & Forklift」、
トヨタL&Fはあなたの物流ニーズにお応えします。

ボディカラーは撮影、印刷インキの関係で実際の色とは異なって見えることがあります。
本カタログ記載の数値は、標準仕様車による当社試験条件のもとでの値です。
また、本仕様は改良のため予告なく変更することがあります。
豊田自動織機 トヨタL&FカンパニーはISO9001, ISO14001の認証を取得しています。

このカタログに関するお問い合わせはお近くの
トヨタL&F取扱い販売店または下記までご連絡ください

お客様相談センター
全国共通・フリーダイヤル 0120-35-0275
オープン時間／月曜〜金曜（除く祝祭日） 9:00〜12:00 13:00〜17:00

所 在 地 ／ 〒444-1393 愛知県高浜市豊田町2丁目1番地1
株式会社 豊田自動織機 トヨタL&Fカンパニー

トヨタL&Fカンパニー
www.toyota-lf.com

08100006 2107Ⓢ

GENEO 1.0〜3.5ton

クリーンテックディーゼルエンジン搭載
●国内特定特殊自動車排出ガス規制2014年基準適合

TOYOTA L&F

本質を究め、
いまフォークリフトは進化する。

高い安全性。使いやすく、疲れにくい性能と装備。環境に配慮された新機能。

優れた耐久性と信頼性——。

フォークリフトの持つべきこの本質を究めること。

すべてはお客様のご要望にお応えするために、

お客様から満足という答えをいただくために。

ジェネオは更なる進化を遂げました。

安全と環境のNewスタンダード

GENEO

環境ラベルは、環境配慮型製品※に対して付与されます。
※自社認定制度

もっと環境と人にやさしく

最新の排出ガス規制対応クリーンディーゼルエンジンの搭載や、環境負荷物質の大幅低減などによる環境への配慮、よりレベルアップした低騒音・低振動化など環境と人へやさしい仕様です。

クリーンテックディーゼルエンジン搭載

電子制御式コモンレール燃料噴射システムの採用と世界最小※1の可変ノズル式ターボチャージャーで燃焼効率を改善し、エンジン低回転域のトルクを確保しながら、従来エンジン※2に比べ排気量を大幅にダウンサイジングし、全域にわたる低エミッション・低燃費を達成しました。
燃焼効率を大幅に改善したことで、DPF※3レスながら、国内特定特殊自動車排出ガス規制2014年基準に適合しました。

※1.自社調べ　※2.3Zエンジン　※3.DPF:Diesel Particulate Filter(ディーゼル微粒子捕集フィルター)

エンジン紹介ムービーにアクセス!

※各ページのQRコードをスマートフォン/タブレット端末で読み込んでいただくと、トヨタL&F公式YouTubeチャンネルのムービーが視聴できます。

もっと高いレベルの安全性を

トヨタ独自の安全システムSASや未然の事故防止に貢献するOPSはもちろん、オレンジシートベルトや安心の作業をバックアップするスピードコントローラーⅡ※を標準化し、お客様の安心・安全作業に貢献します。

※Type K除く

もっと快適で使いやすく

人間工学に基づいて開発された装備の数々をはじめ、広々とした居住空間や視野、低騒音・低振動対策など、使う人が使いやすく、疲れにくい設計がなされています。

もっとタフに、たのもしく

シンプルな設計により構成された頑強ボディや、防水能力・冷却効率アップなどで耐久性・信頼性を向上。高稼働の現場での安心作業に貢献します。

地球、地域社会、作業環境、人。
そのすべてに対するやさしさの追究から、
優れた環境性能が生まれました。

環境ラベルは、環境配慮型製品※に対して付与されます。※自社認定制度

世界トップクラス※1の低燃費・クリーンエンジン

電子制御で燃料噴射量を最適化し、燃焼効率も向上させたエンジン。低燃費、低排出ガスを実現します。

1ZSエンジン ディーゼル

●国内特定特殊自動車排出ガス規制2014年基準適合

電子制御コモンレール式燃料噴射システムにより、燃焼効率を大幅に改善。また、可変ノズル式ターボチャージャーで、エンジン低回転域のトルクを確保しながら排気量をダウンサイジング。低燃費・低排出ガスを実現しました。

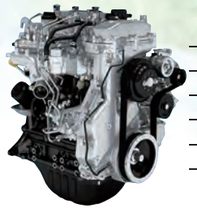

最高出力	41kW/2,200rpm*
最大トルク	200Nm/1,600rpm*
総排気量	1,794cc
燃料噴射系	コモンレール式燃料噴射システム
後処理	DOC（酸化触媒）

*02-8FD25に搭載の仕様

■ DPFレスでディーゼル排出ガス規制に適合

燃焼効率の大幅改善により、DPF※2レスで国内特定特殊自動車排出ガス規制に適合。後処理のメンテナンスフリー化を実現しています。

■ 優れた低燃費の実現

1ZSエンジンの搭載とロードセンシング式パワーステアリングの採用で、燃料消費量を27.5%低減。

燃料消費量*比較〈2.5t車〉

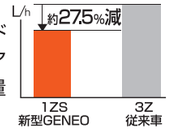

※1.自社調べ
※2.DPF:Diesel Particulate Filter（ディーゼル微粒子捕集フィルター）

*燃料消費量はVDI60secで定められた試験条件での値です。実際の作業時にはこの条件（気象、路面、車両、運転等の状況）が異なってきますので、それに応じて燃料消費量が異なります。

4Yエンジン ガソリン

●国内特定特殊自動車排出ガス規制2007年基準適合

電子制御スロットルにより、燃料噴射量を最適化し低燃費を実現。さらに有害物質（CO、HC、NOx）に優れた浄化率を誇る三元触媒マフラーを標準装備し、ハイパワーと低排出ガスを実現しました。

最高出力	38kW/2,570rpm*
最大トルク	160Nm/2,100rpm*
総排気量	2,237cc
燃料噴射系	電子制御
後処理	三元触媒マフラー

*02-8FG25に搭載の仕様

ロードセンシング式 パワーステアリング（LSPS）

リアアクスルへの負荷に応じてパワーステアリングへの流量を調整して供給することで、エネルギーロスを抑え、低燃費に貢献。

■ オートエンジンストップ機能※

オペレータがエンジンを稼動させたまま離席し、設定時間が経過すると、自動的にエンジンを停止。無駄な燃料消費を防止します。※Type K除く

注意事項：フォークリフトを駐車する際や作業を終了する際には必ずエンジンを停止させてください。

■ エコモード※

走行時の加速や荷役上昇時の立ち上がり加速を制限。加速は制限されますが、最高速は変わりません。更なる燃費低減に貢献します。※Type K除く

■ 周囲環境とオペレータにやさしい低騒音設計

トーボードのシール範囲を増加するなど、遮音吸音対策で、オペレータの感じる耳元騒音を低減。また空荷時の嫌なフォークガチャ音を抑えるフォークダンパーの採用やアンダーカバーによる騒音対策でクラストップレベルの静粛性を実現しました。

●フォークダンパー
フォークロアフック部

アタッチメント付き車のフォークには、フォークダンパーは装備されません。

●フォークが接地する直前に下降速度をスローダウン。接地時の衝撃音を大幅低減するショックレスランディングリフト。（Vマストのみ設定）

■ オペレータにやさしい低振動構造

マウンティングの改良で、オペレータに伝わる振動を大幅に低減。
オペレータの疲労軽減に貢献します。

■ 環境負荷物質を大幅低減

鉛、六価クロムの大幅低減など、環境負荷物質のミニマム化で環境への影響を大きく低減しています。アスベスト・水銀・カドミウムフリー。

人とモノの安全を強力にバックアップすること。
数々の先進の安全機能はそのためにあります。

■ 安心作業に貢献する広視界を確保

インパネ高さ、ディスプレイ位置の変更、ヘッドガードルーフの形状変更、バックレスト形状見直しなどで、画期的な前方・上方視野を確保。フォーク先端も見やすくなっています。

▼運転席からの上方視野

▲運転席からの前方視野

■ オレンジシートベルト

車両外からシートベルトの装着状態が確認しやすくなるため、管理者による作業観察を通じて、シートベルト装着を促すことが可能です。

サスペンション付ORS回転シート(オプション)とホーン付リヤビラーアシストグリップで後進時の視野を拡大。安心走行に貢献。

視野紹介ムービーにアクセス!

安心の作業をバックアップするスピードコントローラーⅡ ※TypeK除く

■ 最高速制限

お客様の構内制限速度等に合わせて最高速度を設定できます。(オペレータの方は設定を解除することができません)

■ 低速設定

ディスプレイのスイッチを押すことでON/OFFの切り替えができる速度制限機能。屋内/屋外など制限速度が異なる場所での作業に役立ちます。

■ 揚高・荷重センシング 車速制限機能&急発進防止

積荷の状態(揚高と荷重)を検知。自動で最高速度とエンジンの吹き上がりを制限します。

■ 荷役時自動アイドルアップ

荷役上昇のレバー操作時にアクセルペダルを踏まなくても、自動的にアイドル回転をアップ。荷入れの位置決め作業などに便利です。

SAS紹介ムービーにアクセス!

Integrated Safety Solution
SAS&OPS
System of Active Safety / Operator Presence Sensing

OPS紹介ムービーにアクセス!

作業中の安全と、作業効率向上をめざし開発されたトヨタ独自のシステム SAS

旋回時、高揚高荷役時に優れた安定性を発揮

■ 後輪スイングロック制御

旋回時や荷物を高く上げたときなど、必要に応じてロックシリンダでリヤアクスルをロック。後輪の上下スイングを固定して車両の左右安定性を確保します。

※前輪ダブルタイヤ付車(オプション)には後輪スイングロック制御は装着されません。

■ FHPS※ ノブ位置制御 ※Full Hydraulic Power Steering

後輪据え切り率100%で優れた小回り性を実現。定位置旋回もラクラクです。また後輪の切れ角とステアリングが自動で一致するノブ位置制御でノブずれがありません。

積荷の落下・荷崩れ防止に貢献

■ マスト前傾角度制御

揚高や積荷の重さに応じてマストが前傾しすぎないように、自動停止します。

■ マスト後傾速度制御

マスト後傾速度を、高揚高時はゆっくり、低揚高時には素早くなるように自動的にコントロール。荷崩れ防止に貢献します。

■ フォーク自動水平制御

ティルトレバーのノブスイッチを押したまま前傾操作すると、水平位置でフォークが自動停止。フォークの水平出しが簡単に行なえます。

オペレータが運転席を離れた時の事故防止に貢献する新システム OPS

■「挟まれ」などの重大事故防止に貢献 荷役OPS機能

オペレータが正しい運転操作位置にいる場合のみ荷役操作が可能となる機能です。オペレータが正しい運転操作位置にいない場合の誤操作による事故を未然に防止することに貢献します。

■ 離席時の走行事故防止に貢献 走行OPS機能

オペレータが席から離れた場合や正しい運転操作位置にいない状態を検知した場合、動力による走行を停止する機能です。オペレータが正しい運転操作位置にいない場合の誤操作による走行事故を未然に防止することに貢献します。

※但し、ブレーキがかかるわけではありませんので降車時にはパーキングブレーキの操作が必要です。

■ ランプとブザーでOPS作動が確認出来て安心 OPS作動通知機能

オペレータが正しい操作位置にいない状態を検知した場合、ブザーを鳴らすとともに、OPSランプを点灯させてOPSが作動することを事前に知らせます。また、走行レバーをニュートラルに戻さずにシートスイッチがオンになった場合に、ブザーで走行OPSを解除していないことをお知らせします。

NEW OPT **走行時の振動を低減し、より快適に、よりスムースな作業を実現**

※従来のフォーク振動吸収装置を改良し、フォーク振動吸収Plusとなりました。

フォーク振動吸収Plus [プラス]

リフトシリンダーの油圧回路にアキュムレーターを2つ組み込むことで、無負荷〜高負荷時の幅広い重量範囲において、フォークの振動を吸収します。
段差乗り越え時の荷崩れ防止やフォークのがたつき音低減、走行時の振動による疲労軽減に貢献します。

■ オプション装着時の車両外観

フロントプロテクタ左側にアキュムレーターを2つ搭載し、フォークの振動・衝撃を吸収。

■ 段差乗り越え時の映像

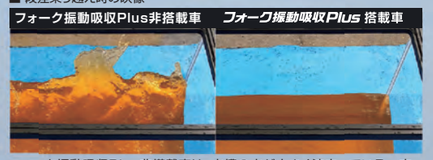

フォーク振動吸収Plus非搭載車は、水槽の水が大きく波立っている一方、搭載車は段差乗り越え時の振動が吸収され、水面の揺れが抑えられています。

フォーク振動吸収 Plus紹介ムービーにアクセス!

使いやすいこと、疲れにくいこと。
搭載したのは、
このニーズを満足させる装備です。

■ 頻繁な乗り降りもラクラク

広い乗り入れ間口や掴みやすい大型アシストグリップの採用、低いステップ高さで、頻繁な乗り降りもラクにできるようにサポートします。

■ 広々としたフロアスペース

ティルトの床下配置やエンジン位置の後方移動などで、操作がしやすく、長時間作業でも疲れにくいワイドなフロアスペースを確保しました。

フロアースペース紹介ムービーにアクセス!

■ 多くの車両情報をひと目で確認できるマルチファンクションディスプレイⅡ

トルコン油温計やメンテナンスアワメータなど、表示内容や設定内容に応じて画面を切替えることで、多くの車両情報を見やすく表示します。

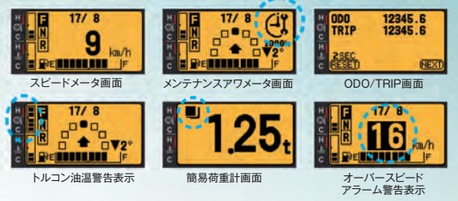

スピードメータ画面　メンテナンスアワメータ画面　ODO/TRIP画面
トルコン油温警告表示　簡易荷重計画面　オーバースピードアラーム警告表示

■ 電気シフトトルコン

前後進シフト操作も、フィンガータッチで軽快に行なえます。

■ 踏込み式パーキングブレーキ

姿勢はそのまま。
片足で踏み込むだけでOKの踏込み式パーキングブレーキ。

■ 最適なドライビングポジションが選べるサスペンション付ORSシート

最適なシート位置が選べる大きなシートスライド量を確保。座り心地のいいサスペンションシートとあいまって、快適な作業を実現します。

■ サスペンション付ORS回転シート OPT（小特車を除く）

右側に17.5°回転するため、バック走行時の姿勢がラクに保てます。
また、左側にも20°回転。無理のない降車姿勢をとることができます。

■ クイックオペレータ認証装置 OPT

認証カードをタッチし、エンジンを始動することが出来る便利な機能です。登録されたオペレーターのみ運転操作可能なため、車両管理水準の向上、盗難防止に寄与します。

■ 小径ステアリング

軽い操作力はそのままに、ステアリングサイズを小径化。小さな動きでラクに操作でき、操作時の疲労軽減に貢献します。

写真は1ZS搭載車用

■ ディレクションレバー付ミニレバー OPT

アームレストに手を置いたままで、走行切替えと荷役の操作が可能。小さなレバーストローク・操作力とあいまって、オペレータの疲労軽減に貢献します。

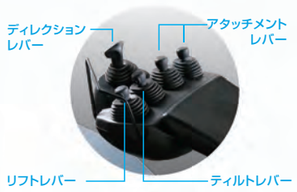

■ ジョイスティックレバー OPT

アームレストに手を置いたままレバー操作でリフト・ティルト操作が可能。斜め方向の操作も可能なため、リフト、ティルトの同時操作が可能です。

シンプルな設計による頑丈ボディや、
防水能力・冷却効率アップなどで耐久性・信頼性を向上。
高稼働の現場での安心作業に貢献します。

■ティルト部構造やマストサポート部の変更で、マストレールに加わる振じりや前曲げ負荷を低減し、マスト耐久性をアップ

■エンジンフード一体成型、一枚外板、FRフェンダー鉄板化など、シンプルな設計により構成された頑強ボディで、ハードな作業にも余裕で対応

■ウエイト開口部従来車比1.2倍、ラジエータリザーブタンク2.5倍、ファン形状変更などで冷却効率を向上、オーバーヒート防止に貢献。エンジン・トルコンの耐久性を大きくアップ

■視認性の高いLEDフロント・リアコンビネーションランプを採用

■ メンテナンス性の向上
ワンタッチで開く広い開放角のエンジンフードや前後2分割されたトーボードで、メンテナンスの作業性を大きく向上。

■ 防水コネクター
コネクト部分の90%以上に防水コネクターの採用。ECU、リレー類のボックス内配置などで防水性を大きく向上し、高い信頼性を実現。

■ シリンダーブーツ
ホコリの侵入やシリンダへの傷付きを防止するシリンダーブーツを標準装備。

■ ロングライフタイヤ OPT
タイヤ寿命が大幅に延長され、ランニングコスト低減に貢献。

新型ジェネオを安心してお使いいただける卓越したサポート体制

効率的にムダなく、安心して仕事をしていただけるように、
トヨタL&Fは高品質な製品をお届けするだけでなく、
優れた技術力、万全のサービス体制でサポートします。

TOYOTA L&F アフターサービス

Guarantee

高品質の証。
トヨタフォークリフトは12ヶ月保証を
実施しています。

高品質の証 12ヶ月保証

Service

業界最多、全国をカバーする
サービスネットワーク。

フォークリフトや多彩な物流システム機器に対して、
常に高度なサービス活動をきめ細かく展開し、
お客様の安心をサポート致します。

■サービスショップ	全国260ショップ
■サービススタッフ	全国3,000人
■フィールドサービスカー	全国1,500台

Maintenance

高度な検査・点検で、
安心と信頼のサービスを提供。

厳しいトレーニングを受けたスペシャリストが、
特定自主検査記録表に基づく検査・点検を
実施します。

月次検査（月1回の定期自主検査）
年次検査（年1回の特定自主検査）
厚生労働省監修の検査記録表に基づいた検査を行なった場合に、「特定自主検査標章」が貼られます。

万全な整備でいつでも安心。トヨタのリース&レンタル

リース
■ 無理の無い月々のお支払いで、予算を上手に活かせます。
■ 固定資産管理などの煩雑な事務手続きも不要。

レンタル
■ 一時的に仕事量が増加しフォークリフトが不足したときに便利です。
■ 積荷が重いなど、今お使いのフォークリフトでは処理できない作業が発生したときにも便利。

Variation バリエーション

スタンダード1.0tonから3.5ton、そしてCOMPACT2.0tonから3.0ton、豊富なバリエーションからお客様の現場に合わせてお選びいただけます。

1 ton系

1.0ton / **1.5**ton / **1.75**ton

※写真は02-8FG15

2 ton系

2.0ton / **2.5**ton

※写真は02-8FG25
カラーバリエーション

3 ton系

3.0ton / **3.5**ton

※写真は02-8FD30

COMPACT

2.0ton/**2.5**ton/**3.0**ton
ガソリン車/LPG仕様車のみ

※写真は02-8FGK20

1ton系のサイズで
2〜3ton級のパワーを発揮!

Option オプション

環境性能をさらにグレードアップさせたり、安全でスムーズな作業を強力にバックアップするオプションをご用意しました。

LPG・CNG※仕様車

※Compressed Natural Gas

LPG・CNG(圧縮天然ガス)仕様もご用意しております。

オプションでLPG残量警告装置を選ぶ事が出来ます。

写真は2.5ton積み
※オプション装着車

スイングダウン
LPG仕様車に設定

キャビンドア中折れ式

寒冷地の厳しい寒さや雨・風などからオペレータをがっちりガード。快適な作業をサポートします。

写真は02-8FG25
※オプション装着車

パノラマキャビン

ルーフまで一体の曲面ガラスを採用し高視野を実現。高揚高作業をサポートします。

写真は02-8FG25
※オプション装着車

ラジエータスクリーン
スクリーン取り外しが簡単。メンテナンスがラクに行なえます。

マストティルトゲージ
ひと目でマスト角度が確認可能。マストの水平だしも容易に行なえます。

ティルト穴ブーツ
ホコリなどの侵入を防止し、高稼働での信頼性をアップします。

前後面ガラス(ワイパー付)
前後からの雨や風からオペレータをガード。前後ともワイパー付で後方の視界も確保します。

**キー付
フューエルタンクキャップ**
屋外駐車時、燃料の盗難防止など車両の安全管理に貢献します。

LEDブルーライト
車両後方の床面にLEDのブルーライトを照射。周囲の作業者に車両の接近を気付かせます。

LED後部作業灯
長寿命・省電力で経済的。しかも振動に強く、凹凸のある路面でも玉切れを起こしにくい。

クーラー
真夏の炎天下でも涼しく心地いい居住空間を確保。快適に作業が行なえます。

オプションの一例です。この他のオプションや組合せについては15-16ページをご覧ください。

Attachment アタッチメント

アタッチメントムービーをトヨタL&F公式YouTubeチャンネルで視聴できます。

トヨタならではの多彩なアタッチメント群。作業に合わせてお選びください。

サイドシフトフォーク

▶ 特長
フォークが左右にシフト。切り返しナシで、正確な位置決めが可能。あらゆる現場で活躍します。

▶ 用途
- トラックなどの荷台への正確な積み込みに。
- 制限ある倉庫内スペースの有効活用に。

フォークシフタ

▶ 特長
レバー操作でフォーク間隔を調節。
パレットや荷の幅に応じた最適のピッチで対応。

▶ 用途
- パレットや荷の種類が広範囲にわたる荷役作業に最適。

ヒンジドフォーク

▶ 特長
上向き35度、下向き50度の合わせて85度の大きな傾斜角度が、荷を確実にホールド。

▶ 用途
- 原木や鋼管などの運搬。またバケットを差し込めば鉄屑などのバラ物にも威力を発揮。

ウインチ付ヒンジドフォーク

▶ 特長
近接できない場所での荷の引き寄せや低い場所にある荷の引き上げ作業を俊敏に処理。

▶ 用途
- 原木の運搬に。
- ダンピング作業や通常のパレット作業にも幅広く対応。

全回転フォーク

▶ 特長
フォークが左右360度回転。またフォークを水平にして、標準フォークとしも使用可能。

▶ 用途
- ボックスパレットに積み込んだバラ物、粉末物、液体などの運搬・放出に最適。

全回転ロールクランプ

▶ 特長
ロール紙を傷つけることなく、がっちりはさみこみ、確実な荷役運搬作業が可能。

▶ 用途
- ロール紙の倉庫内荷役作業やトラックへの確実な積み込み作業に。

全回転グラブフォーククランプ

▶ 特長
フォークが上下に360度回転。
自社パレットをその場で回収する高効率タイプ。

▶ 用途
- フォークが上下に360度回転。自社パレットをその場で回収する高効率タイプ。

ドラムクランプ

▶ 特長
扱いにくいドラム缶をがっちりホールド、安全・確実に運搬。パレット不要の経済タイプ。

▶ 用途
- ドラム缶のトラックへの積み込み作業や、貯蔵場所内での効率的な荷役作業に。

ベールクランプ

▶ 特長
パレットは不要。荷を両サイドから直接クランプ。

▶ 用途
- 袋詰めの穀物類、原綿、紙、布など、弾力性のある荷、かさばる荷の荷役運搬作業に最適。

サイドシフト付ブロッククランプ

▶ 特長
積み重ねたブロックを挟んでそのまま運搬できる、パレット不要の経済タイプ。

▶ 用途
- 積み重ねたブロックのスピーディな移動に。
- ブロックの高積み作業に。

パレットフォーク クランプ

▶ 特長
フォークが左右に開閉。クランプ作業とパレット作業の使い分けができる多機能型。

▶ 用途
- 原綿、布、袋詰穀物などを直接はさんで運搬。
- 寸法が異なるパレットを使用する作業に。

クレーンアーム

▶ 特長
パレット使用が不可能な運搬作業を、つり下げ機能でスピーディに対応。

▶ 用途
- 袋物、木枠、コンテナ、帯鋼、原木や、フォークを使用できない重量物の運搬に。

ロードスタビライザー

▶ 特長
荷を上からしっかり押さえ、荷崩れを防止。
斜面や凸凹路面でも確実な運搬作業が可能。

▶ 用途
- ビン類や段ボール梱包品などの運搬に。
- 弾力のある荷、段差のある荷などの運搬に。

ラ ム

▶ 特長
円筒状の荷にラムを差し込んで運搬。
狭い通路などで大きな機動力を発揮。

▶ 用途
- ロール紙、コイル状ワイヤー、ケーブル、ドラムなど、円筒状の荷役に。

アタッチメントの設定など、
詳しくは各種アタッチメントカタログをご覧ください。

推奨仕様例

豊富なオプション、アタッチメントを組合わせ、それぞれの作業現場に合ったGENEOになります。

木材業のお客様向け

高稼働なお客様向けにエンジンの冷却能力を向上した仕様。
高負荷のかかる荷役や、短距離間の高負荷な連続走行が多い木材業様におすすめの仕様です。

アタッチメント **H601 ヒンジドフォーク**

上向き35度、下向き50度の合わせて85度のダンピング角度で、原木からバラものまでガッチリすくい込み、確実に運搬します。

高稼働仕様

標準1トン系	コンパクト/標準2～3トン系
・ブーリー比アップ ・リングファン設定	・ブーリー比アップ ・リングファン設定 ・外装式作動油クーラー設定

写真は02-8FD30
※オプション装着車
カラーバリエーション

紙・パルプ業のお客様向け

紙粉等で目詰まりしやすい環境で、高稼働紙業様向けに冷却能力を向上した仕様。
クリーンな排気のLPG仕様で荷物を汚さず運搬。優れた経済性も自慢の仕様です。

アタッチメント **U71C681-2 専用型両開ロールクランプ**

抜群のクランプ力で、ロール紙を傷つけることなくがっちりクランプ。ロール紙荷役運搬のエキスパートです。

写真は02-8FG30
※オプション装着車
カラーバリエーション

紙業向け仕様

標準1トン系	コンパクト/標準2～3トン系
・プレートフィンラジエータ ・ブーリー比アップ ・リングファン設定 ・パンチングメタル付アンダーカバー	・プレートフィンラジエータ ・ブーリー比アップ ・リングファン設定 ・外装式作動油クーラー設定 ・パンチングメタル付アンダーカバー

水産業のお客様向け

ボディやレバーなどに防錆対策を施した仕様。
錆びやすい環境の水産業様に最適です。

防錆仕様

- 防錆塗装
- 防錆ボルト・ナット
- 防水パッキン
- ゴムカバー
- アンダーカバー内側吸音材
- オイルフルリフトシリンダー

防錆表面処理（メッキレバー）

レバー部にメッキを施し、水分などによる錆からレバーを守ります。

フロントマッドガード
路面の水や泥はねをガード。
大切な荷物を汚れから守ります。

写真は02-8FG25
※オプション装着車

この他の仕様については推奨仕様カタログをご覧ください。

主な装備品

●は標準設定、▲はオプション 複数のオプションを選択した際、組合わせにより装着できない場合があります。詳しくは販売店にお尋ねください。

積載量	エンジン	型式	エンジン											駆動		走行					ボディ・シート																		タイヤ				補機計機																		荷役					環境仕様									管理	
			三元触媒マフラー	LPG仕様	CNG仕様	煙突マフラー	内装式サイクロンエアクリーナー	ブレクリーナ	ラジエータスクリーン	ラジエータリザーブタンク	ロングライフクーラント50%	防水ハーネス	フューエルタンクキャップキー付	電気シフトトルコン	LSD	SAS	OPS	スピードコントロールII	小径ステアリング	全油圧式パワーステアリング	ORSサスペンションシート	回転シート	オレンジシートベルト	シートベルトインターロック	踏込み式パーキングブレキ	大型アシストグリップ	リヤピラーアシストグリップ(ホーンボタン付)	ニュートラルセーフティー	前面ガラス(ワイパー&ウォッシャー付)	前後面ガラス(ワイパー&ウォッシャー付)	キャンバスキャビン(ワイパー&ウォッシャー付)	キャビンドア中折れ式	パノラマキャビン	ミニレバー	ジョイスティックレバー	ヘッドガードシート(ルーフキャップ)	テイルトシリンダーブーツ	テイルトステアリング	エンジンフードインシュレータ	アンダーカバー	低全高仕様	ボンベ落とし込みウエイト	機台吊りフック	ロングライフタイヤ	ノンパンクタイヤ	スノータイヤ	ノンマーキングタイヤ	LEDFR、RRコンビランプ	ブルーライト	ヘッドランプガード	黄色ストロボライト	LED回転灯	LED後部作業灯	マルチファンクションディスプレイII(簡易荷重計付)	スピードメータ	LPG残量警告装置	パーキングブレキ警告(解除忘れ、引き忘れ)	オーバーヒート時エンジン出力制限	バックブザー	バックミラー(左右)	リアアンダーミラー	ワイドルームミラー	エレクトリックホーン	小物入れ	伝票ボックス	ヒーター	クーラー	ショクレスランディングリフト	フォークダンパー	フォーク振動吸収PLUS	キーオフリフトロック	マスティルトゲージ	高登坂仕様	高稼働仕様	紙業仕様	低騒音仕様	防塵仕様	防錆仕様	防錆水産仕様	防熱仕様	寒冷地仕様	クイックオペレータ認証装置	テレマティクス搭載型
1.0ton	4Y	02-8FG10	●	▲		▲	●	▲	▲	●	▲	●	▲	●		●	●	●	●	●	●	▲	●	▲	●	●	●	▲	▲	▲	▲		▲	▲	●	●	●	●	●			▲	▲	▲	▲	●	▲	▲	▲	▲	▲	●	●	▲	●	▲	●	●	●	●	▲	▲	▲	●	●	▲	▲	▲	●	●	▲	●	▲				▲	▲			▲	▲
		02-8FGL10	●	▲			●	▲	▲	●	▲	●	▲	●		●	●	●	●	●	●	▲	●	▲	●	●	●	▲	▲	▲	▲		▲	▲	●	●	●	●	●	▲		▲	▲	▲	▲	●		▲			▲	●	●	▲	●	●	●	●	●	●	▲	▲	▲	●	●	▲	▲							▲	▲			▲	▲
	1DZ-III	42-8FDL10					●	▲	▲	●	▲	●	▲	●		●	●		●	●	●		●	▲	●	●	●	▲		▲				●	●	●	●	●	▲		▲	▲	▲	▲	▲	●		▲			●	●	●		●	●	●	●	●	●	▲	▲	▲	●	●	▲	▲							▲				▲	
1.5ton	4Y	02-8FG15	●	▲		▲	●	▲	▲	●	▲	●	▲	●		●	●	●	●	●	●	▲	●	▲	●	●	●	▲	▲	▲	▲		▲	▲	●	●	●	●	●			▲	▲	▲	▲	●	▲	▲	▲	▲	▲	●	●	▲	●	▲	●	●	●	●	▲	▲	▲	●	●	▲	▲	▲	●	●	▲	●	▲		▲	▲		▲	▲		▲	▲	▲
		02-8FGL15	●	▲			●	▲	▲	●	▲	●	▲	●		●	●	●	●	●	●	▲	●	▲	●	●	●	▲		▲			▲	▲	●	●	●	●	●	▲		▲	▲	▲	▲	●		▲			▲	●	●	▲	●	●	●	●	●	●	▲	▲	▲	●	●	▲	▲		●	●	▲	●	▲		▲	▲		▲	▲		▲	▲	▲
	1ZS	02-8FD15				▲	●	▲	▲	●	▲	●	▲	●		●	●	●	●	●	●	▲	●	▲	●	●	●	▲	▲	▲	▲		▲	▲	●	●	●	●	●			▲	▲	▲	▲	●	▲	▲	▲	▲	▲	●	●	▲	●	▲	●	●	●	●	▲	▲	▲	●	●	▲	▲	▲	●	●	▲	●	▲		▲	▲		▲	▲	▲	▲	▲	▲
		02-8FDL15					●	▲	▲	●	▲	●	▲	●		●	●	●	●	●	●	▲	●	▲	●	●	●	▲		▲			▲	▲	●	●	●	●	●	▲		▲	▲	▲	▲	●		▲			▲	●	●	▲	●	●	●	●	●	●	▲	▲	▲	●	●	▲	▲		●	●	▲	●	▲		▲	▲		▲	▲	▲	▲	▲	▲
	1DZ-III	42-8FDL15					●	▲	▲	●	▲	●	▲	●		●	●		●	●	●		●	▲	●	●	●	▲		▲				●	●	●	●	●	▲		▲	▲	▲	▲	▲	●		▲			●	●	●		●	●	●	●	●	●	▲	▲	▲	●	●	▲	▲							▲				▲	
1.75ton	4Y	02-8FG18	●	▲		▲	●	▲	▲	●	▲	●	▲	●		●	●	●	●	●	●	▲	●	▲	●	●	●	▲	▲	▲	▲		▲	▲	●	●	●	●	●			▲	▲	▲	▲	●	▲	▲	▲	▲	▲	●	●	▲	●	▲	●	●	●	●	▲	▲	▲	●	●	▲	▲	▲	●	●	▲	●	▲		▲	▲		▲	▲			▲	▲
		02-8FGL18	●	▲			●	▲	▲	●	▲	●	▲	●		●	●	●	●	●	●	▲	●	▲	●	●	●	▲		▲			▲	▲	●	●	●	●	●	▲		▲	▲	▲	▲	●		▲			▲	●	●	▲	●	●	●	●	●	●	▲	▲	▲	●	●	▲	▲							▲	▲			▲	▲
	1ZS	02-8FD18				▲	●	▲	▲	●	▲	●	▲	●		●	●	●	●	●	●	▲	●	▲	●	●	●	▲	▲	▲	▲		▲	▲	●	●	●	●	●			▲	▲	▲	▲	●	▲	▲	▲	▲	▲	●	●	▲	●	▲	●	●	●	●	▲	▲	▲	●	●	▲	▲	▲	●	●	▲	●	▲		▲	▲		▲	▲		▲	▲	▲
	1DZ-III	42-8FDL18					●	▲	▲	●	▲	●	▲	●		●	●		●	●	●		●	▲	●	●	●	▲		▲				●	●	●	●	●	▲		▲	▲	▲	▲	▲	●		▲			●	●	●		●	●	●	●	●	●	▲	▲	▲	●	●	▲	▲							▲				▲	
2.0ton	4Y	02-8FG20	●	▲	▲	▲	●	▲	▲	●	▲	●	▲	●	▲	●	●	●	●	●	●	▲	●	▲	●	●	●	▲	▲	▲	▲	▲	▲	▲	●	●	●	●	●			▲	▲	▲	▲	●	▲	▲	▲	▲	▲	●	●	▲	●	▲	●	●	●	●	▲	▲	▲	●	●	▲	▲	▲	●	●	▲	●	▲		▲	▲	▲	▲	▲	▲	▲	▲	▲
		02-8FGL20	●	▲		▲	●	▲	▲	●	▲	●	▲	●	▲	●	●	●	●	●	●	▲	●	▲	●	●	●	▲		▲			▲	▲	●	●	●	●	●	▲		▲	▲	▲	▲	●		▲			▲	●	●	▲	●	●	●	●	●	●	▲	▲	▲	●	●	▲	▲		●	●	▲	●	▲		▲	▲		▲	▲		▲	▲	▲
	1ZS	02-8FD20				▲	●	▲	▲	●	▲	●	▲	●	▲	●	●	●	●	●	●	▲	●	▲	●	●	●	▲	▲	▲	▲	▲	▲	▲	●	●	●	●	●			▲	▲	▲	▲	●	▲	▲	▲	▲	▲	●	●	▲	●	▲	●	●	●	●	▲	▲	▲	●	●	▲	▲	▲	●	●	▲	●	▲	▲	▲	▲	▲	▲	▲	▲	▲	▲	▲
		02-8FDL20				▲	●	▲	▲	●	▲	●	▲	●	▲	●	●	●	●	●	●	▲	●	▲	●	●	●	▲		▲			▲	▲	●	●	●	●	●	▲		▲	▲	▲	▲	●		▲			▲	●	●	▲	●	●	●	●	●	●	▲	▲	▲	●	●	▲	▲		●	●	▲	●	▲		▲	▲		▲	▲	▲	▲	▲	▲
2.5ton	4Y	02-8FG25	●	▲	▲	▲	●	▲	▲	●	▲	●	▲	●	▲	●	●	●	●	●	●	▲	●	▲	●	●	●	▲	▲	▲	▲	▲	▲	▲	●	●	●	●	●		▲	▲	▲	▲	▲	●	▲	▲	▲	▲	▲	●	●	▲	●	▲	●	●	●	●	▲	▲	▲	●	●	▲	▲	▲	●	●	▲	●	▲		▲	▲	▲	▲	▲	▲	▲	▲	▲
		02-8FGL25	●	▲		▲	●	▲	▲	●	▲	●	▲	●	▲	●	●	●	●	●	●	▲	●	▲	●	●	●	▲		▲			▲	▲	●	●	●	●	●	▲		▲	▲	▲	▲	●		▲			▲	●	●	▲	●	●	●	●	●	●	▲	▲	▲	●	●	▲	▲		●	●	▲	●	▲		▲	▲		▲	▲		▲	▲	▲
	1ZS	02-8FD25				▲	●	▲	▲	●	▲	●	▲	●	▲	●	●	●	●	●	●	▲	●	▲	●	●	●	▲	▲	▲	▲	▲	▲	▲	●	●	●	●	●			▲	▲	▲	▲	●	▲	▲	▲	▲	▲	●	●	▲	●	▲	●	●	●	●	▲	▲	▲	●	●	▲	▲	▲	●	●	▲	●	▲	▲	▲	▲	▲	▲	▲	▲	▲	▲	▲
		02-8FDL25				▲	●	▲	▲	●	▲	●	▲	●	▲	●	●	●	●	●	●	▲	●	▲	●	●	●	▲		▲			▲	▲	●	●	●	●	●	▲		▲	▲	▲	▲	●		▲			▲	●	●	▲	●	●	●	●	●	●	▲	▲	▲	●	●	▲	▲		●	●	▲	●	▲		▲	▲		▲	▲		▲	▲	▲
3.0ton	4Y	02-8FG30	●	▲	▲	▲	●	▲	▲	●	▲	●	▲	●		●	●	●	●	●	●	▲	●	▲	●	●	●	▲	▲	▲	▲	▲	▲	▲	●	●	●	●	●			▲	▲	▲	▲	●	▲	▲	▲	▲	▲	●	●	▲	●	▲	●	●	●	●	▲	▲	▲	●	●	▲	▲	▲	●	●	▲	●	▲		▲	▲	▲	▲	▲	▲	▲	▲	▲
		02-8FGL30	●	▲		▲	●	▲	▲	●	▲	●	▲	●		●	●	●	●	●	●	▲	●	▲	●	●	●	▲		▲			▲	▲	●	●	●	●	●			▲	▲	▲	▲	●		▲			▲	●	●	▲	●	●	●	●	●	●	▲	▲	▲	●	●	▲	▲		●	●	▲	●	▲		▲	▲		▲	▲		▲	▲	▲
	1ZS	02-8FD30				▲	●	▲	▲	●	▲	●	▲	●		●	●	●	●	●	●	▲	●	▲	●	●	●	▲	▲	▲	▲	▲	▲	▲	●	●	●	●	●			▲	▲	▲	▲	●	▲	▲	▲	▲	▲	●	●	▲	●	▲	●	●	●	●	▲	▲	▲	●	●	▲	▲	▲	●	●	▲	●	▲	▲	▲	▲	▲	▲	▲	▲	▲	▲	▲
		02-8FDL30				▲	●	▲	▲	●	▲	●	▲	●		●	●	●	●	●	●	▲	●	▲	●	●	●	▲		▲			▲	▲	●	●	●	●	●	▲		▲	▲	▲	▲	●		▲			▲	●	●	▲	●	●	●	●	●	●	▲	▲	▲	●	●	▲	▲		●	●	▲	●	▲		▲	▲		▲	▲		▲	▲	▲
3.5ton	4Y	02-8FGJ35	●	▲	▲	▲	●	▲	▲	●	▲	●	▲	●		●	●	●	●	●	●	▲	●	▲	●	●	●	▲	▲	▲	▲	▲	▲	▲	●	●	●	●	●			▲	▲	▲	▲	●	▲	▲	▲	▲	▲	●	●	▲	●	▲	●	●	●	●	▲	▲	▲	●	●	▲	▲	▲	●	●	▲	●	▲		▲	▲	▲	▲	▲	▲	▲	▲	▲
	1ZS	02-8FDJ35				▲	●	▲	▲	●	▲	●	▲	●		●	●	●	●	●	●	▲	●	▲	●	●	●	▲	▲	▲	▲	▲	▲	▲	●	●	●	●	●			▲	▲	▲	▲	●	▲	▲	▲	▲	▲	●	●	▲	●	▲	●	●	●	●	▲	▲	▲	●	●	▲	▲	▲	●	●	▲	●	▲	▲	▲	▲	▲	▲	▲	▲	▲	▲	▲
コンパクト 2.0ton	4Y	02-8FGK20	●	▲			●	▲	▲	●	▲	●	▲	●		●	●	●	●	●	●	▲	●	▲	●	●	●	▲	▲	▲	▲		▲	▲	●	●	●	●	●			▲		▲	▲	●	▲	▲	▲	▲	▲	●	●	▲	●	▲	●	●	●	●	▲	▲	▲	●	●	▲	▲	▲	●	●	▲	●	▲		▲	▲	▲		▲	▲			▲	▲
		02-8FGKL20	●	▲			●	▲	▲	●	▲	●	▲	●		●	●	●	●	●	●	▲	●	▲	●	●	●	▲		▲			▲	▲	●	●	●	●	●	▲		▲		▲	▲	●		▲			▲	●	●	▲	●	●	●	●	●	●	▲	▲	▲	●	●	▲	▲		●	●	▲	●	▲		▲	▲		▲	▲		▲	▲	▲
コンパクト 2.5ton	4Y	02-8FGK25	●	▲			●	▲	▲	●	▲	●	▲	●		●	●	●	●	●	●	▲	●	▲	●	●	●	▲	▲	▲	▲		▲	▲	●	●	●	●	●			▲		▲	▲	●	▲	▲	▲	▲	▲	●	●	▲	●	▲	●	●	●	●	▲	▲	▲	●	●	▲	▲	▲	●	●	▲	●	▲		▲	▲	▲		▲	▲			▲	▲
		02-8FGKL25	●	▲			●	▲	▲	●	▲	●	▲	●		●	●	●	●	●	●	▲	●	▲	●	●	●	▲		▲			▲	▲	●	●	●	●	●	▲		▲		▲	▲	●		▲			▲	●	●	▲	●	●	●	●	●	●	▲	▲	▲	●	●	▲	▲		●	●	▲	●	▲		▲	▲		▲	▲		▲	▲	▲
コンパクト 3.0ton	4Y	02-8FGK30	●	▲			●	▲	▲	●	▲	●	▲	●		●	●	●	●	●	●	▲	●	▲	●	●	●	▲	▲	▲	▲		▲	▲	●	●	●	●	●			▲		▲	▲	●	▲	▲	▲	▲	▲	●	●	▲	●	▲	●	●	●	●	▲	▲	▲	●	●	▲	▲	▲	●	●	▲	●	▲		▲	▲	▲		▲	▲			▲	▲

ガソリン車 仕様表

項目 ＼ 機種		単位	記号	標準車							コンパクト車		
				1.0TON	1.5TON	1.75TON	2.0TON	2.5TON	3.0TON	3.5TON	2.0TON	2.5TON	3.0TON
トルクコンバータ式				02-8FG10 (02-8FGL10)	02-8FG15 (02-8FGL15)	02-8FG18 (02-8FGL18)	02-8FG20 (02-8FGL20)	02-8FG25 (02-8FGL25)	02-8FG30 (02-8FGL30)	02-8FGJ35	02-8FGK20 (02-8FGKL20)	02-8FGK25 (02-8FGKL25)	02-8FGK30
性能	定格荷重	kg		1,000	1,500	1,750	2,000	2,500	3,000	3,500	2,000	2,500	3,000
性能	基準荷重中心	mm		500			500		500		500		
性能	標準揚高	mm	A	3,000			3,000		3,000 (2,700)	3,000	3,000		
性能	フリーリフト	mm	B	140	145		150	155	135	140	125	130	135
性能	上昇速度 負荷	mm/s		665 (600)			600 (535)		510 (470)	425	600 (535)		490
性能	上昇速度 無負荷	mm/s		680 (620)			640 (550)		550 (480)	450	640 (550)		530
性能	下降速度 負荷	mm/s		500			500		500		500		
性能	下降速度 無負荷	mm/s		550			500		500	450	500		
性能	マスト傾斜角[前傾/後傾]	deg	C/D	7/10	6/11 (7/10)	6/11	6/11		6/11		7/10		6/11
性能	走行速度 前進[負荷/無負荷]	km/h		18.5/19.0 (13.0/13.5)		18.5/19.0 (14.0/14.5)	17.5 /18.0 (14.0/14.5)		18.5/19.0 (13.5/14.0)	19.0/19.5	17.0/17.5 (13.5/14.0)		18.5/19.0
性能	走行速度 後進[負荷/無負荷]	km/h		18.5/19.0 (13.0/13.5)		18.5/19.0 (14.0/14.5)	17.5 /18.0 (14.0/14.5)		18.5/19.0 (13.5/14.0)	19.0/19.5	17.0/17.5 (13.5/14.0)		18.5/19.0
性能	最大登坂能力	%		45			41 (38)	34 (32)	26 (25)	21	39	32	24
性能	最小旋回半径	mm	E	1,910	1,990	2,010	2,200	2,280	2,430	2,490	2,040	2,090	2,130
エンジン	名称・型式			トヨタ4Y			トヨタ4Y		トヨタ4Y		トヨタ4Y		
エンジン	定格出力	kw/rpm		38/2,570 (32/2,370)			38/2,570 (32/2,370)		44/2,570 (38/2,570)		38/2,570 (32/2,370)		
エンジン	定格出力	ps/rpm		51/2,570 (43/2,370)			51/2,570 (43/2,370)		59/2,570 (51/2,570)		51/2,570 (43/2,370)		
エンジン	最大トルク	Nm/rpm		160/2,100 (135/2,200)			160/2,100 (135/2,200)		165/2,570 (160/2,100)		160/2,100 (135/2,200)		
エンジン	最大トルク	kgfm/rpm		16.3/2,100 (13.7/2,200)			16.3/2,100 (13.7/2,200)		16.8/2,570 (16.3/2,100)		16.3/2,100 (13.7/2,200)		
エンジン	総排気量	cc		2,237			2,237		2,237		2,237		
エンジン	燃料タンク容量	ℓ		45			60		60		55		
主要寸法	全長	mm	F	3,010	3,205	3,230	3,465	3,690	3,845	3,915	3,275	3,490	3,575
主要寸法	フォーク形状[長/幅/厚]	mm	G/H/I	770/100/30	920/100/35		920/120/36	1,070/120/40	1,070/120/44	1,070/140/50	920/120/36	1,070/120/40	1,070/120/44
主要寸法	全幅	mm	J	1,045	1,070 (1,045)	1,070	1,150		1,240	1,290	1,155		1,255
主要寸法	マスト高さ	mm	K	1,970	1,995 (1,970)	1,995	1,995		2,015 (1,865)	2,120	1,975		1,980
主要寸法	最大揚高時高さ	mm	L	3,920			3,920		4,070		3,920		
主要寸法	ヘッドガード高さ	mm	M	2,080			2,110		2,170	2,180	2,085		
主要寸法	軸距	mm	N	1,485			1,650		1,700		1,485		
主要寸法	輪距 前輪	mm	0	885			960		1,010	1,060	960		1,030
主要寸法	輪距 後輪	mm	P	895			965		965		940		
主要寸法	最低地上高	mm		90	115 (90)	115	115		135	150	95		100
主要寸法	車両重量	kg		2,070	2,430	2,610	3,250	3,560	4,190 (4,180)	4,770	3,110	3,550	4,150
タイヤ	前輪			6.00-9-10PR	6.50-10-10PR (6.00-9-10PR)	6.50-10-10PR	7.00-12-12PR		28X9-15-12PR	250-15-16PR	21X8-9-14PR		23X9-10-16PR
タイヤ	後輪			5.00-8-8PR			6.00-9-10PR		6.5-10-10PR	6.5-10-12PR	18X7-8-10PR		18X7-8-16PR
ダブルタイヤ付													
全幅		mm	J	1,290			1,450		1,520	1,525	—		
輪距[前輪]		mm	0	1,010			1,105		1,105	1,155	—		
車両重量		kg		2,100	2,460	2,630	3,320	3,630	4,240 (4,230)	4,820	—		
タイヤ[前輪]				4.50-12-8PR			5.50-15-8PR		6.00-15-10PR		—		

(　　)は小特車となります。　エンジンの出力･トルクは車両に搭載した状態とほぼ同条件で測定した「ネット値」です。 数値は、標準仕様車による当社試験条件のもとでの値です。この数値は、仕様や使用環境 の違いによる影響を受けて異なる場合もあります。

二面図

1.0ton

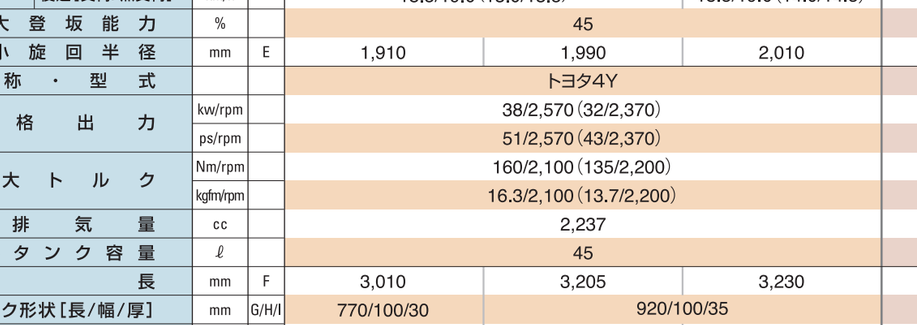

2.0ton(コンパクト)

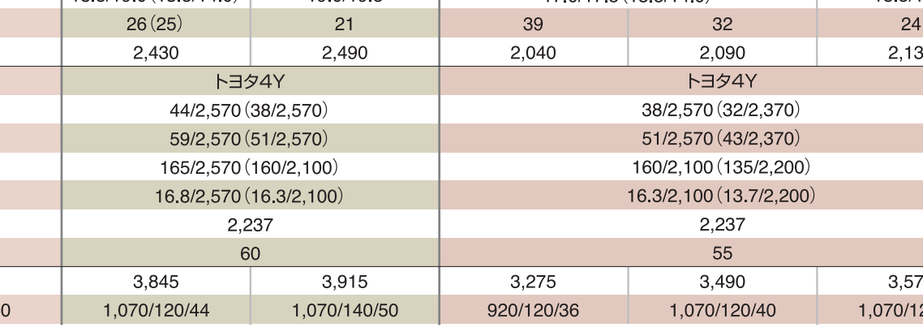

ディーゼル車 仕様表

項目 ＼ 機種		単位	記号	Type K			標準車					
				1.0TON	1.5TON	1.75TON	1.5TON	1.75TON	2.0TON	2.5TON	3.0TON	3.5TON
トルクコンバータ式				42-8FDL10	42-8FDL15	42-8FDL 18	02-8FD15 (02-8FDL15)	02-8FD18	02-8FD20 (02-8FDL20)	02-8FD25 (02-8FDL25)	02-8FD30 (02-8FDL30)	02-8FDJ35
性能	定格荷重	kg		1,000	1,500	1,750	1,500	1,750	2,000	2,500	3,000	3,500
性能	基準荷重中心	mm		500			500		500		500	
性能	標準揚高	mm	A	3,000			3,000		3,000		3,000 (2,700)	3,000
性能	フリーリフト	mm	B	140	145		145		150	155	135	140
性能	上昇速度 負荷	mm/s		450			650		615 (570)		500 (470)	420
性能	上昇速度 無負荷	mm/s		520			675		655 (600)		530 (495)	450
性能	下降速度 負荷	mm/s		500			500		500		500	
性能	下降速度 無負荷	mm/s		550			550		500		500	450
性能	マスト傾斜角[前傾/後傾]	deg	C/D	7/10	6/11		6/11 (7/10)	6/11	6/11		6/11	
性能	走行速度 前進[負荷/無負荷]	km/h		12/12.5			19.0/19.4 (13.0/13.5)		19.0/19.4 (14.0/14.5)		18.5/19.4 (13.5/14.0)	19.0/19.4
性能	走行速度 後進[負荷/無負荷]	km/h		12/12.5			19.0/19.4 (13.0/13.5)		19.0/19.4 (14.0/14.5)		18.0/19.4 (13.5/14.0)	19.0/19.4
性能	最大登坂能力	%		45	33	29	45	44	38	32	27 (27)	22
性能	最小旋回半径	mm	E	1,910	1,990	2,010	1,990	2,010	2,200	2,280	2,430	2,490
エンジン	名称・型式			トヨタ1DZ-Ⅲ			トヨタ1ZS		トヨタ1ZS		トヨタ1ZS	
エンジン	定格出力	kw/rpm		17.5/1,700			40/2,200		41/2,200 (40/2,200)		41/2,200 (40/2,200)	
エンジン	定格出力	ps/rpm		23/1,700			54/2,200		56/2,200 (54/2,200)		56/2,200 (54/2,200)	
エンジン	最大トルク	Nm/rpm		98.5/1,700			174/1,800		200/1,600 (174/1,800)		200/1,600 (174/1,800)	
エンジン	最大トルク	kgfm/rpm		10/1,700			17.7/1,800		20.4/1,600 (17.7/1,800)		20.4/1,600 (17.7/1,800)	
エンジン	総排気量	cc		2,486			1,794		1,794		1,794	
エンジン	燃料タンク容量	ℓ		45			45		60		60	
主要寸法	全長	mm	F	3,010	3,205	3,230	3,205	3,230	3,465	3,690	3,845	3,915
主要寸法	フォーク形状[長/幅/厚]	mm	G/H/I	770/100/30	920/100/35		920/100/35		920/120/36	1,070/120/40	1,070/120/44	1,070/140/50
主要寸法	全幅	mm	J	1,070			1,070 (1,045)	1,070	1,150		1,240	1,290
主要寸法	マスト高さ	mm	K	1,995			1,995 (1,970)	1,995	1,995		2,015 (1,865)	2,120
主要寸法	最大揚高時高さ	mm	L	3,920			3,920		3,920		4,070 (3,770)	4,070
主要寸法	ヘッドガード高さ	mm	M	2,080			2,080		2,110		2,170	2,180
主要寸法	軸距	mm	N	1,485			1,485		1,650		1,700	
主要寸法	輪距 前輪	mm	O	885			885		960		1,010	1,060
主要寸法	輪距 後輪	mm	P	895			895		965		965	
主要寸法	最低地上高	mm		115			115 (90)	115	115		135	150
主要寸法	車両重量	kg		2,170	2,530	2,710	2,560	2,740	3,310	3,620	4,260	4,840
タイヤ	前輪			6.50-10-10PR			6.50-10-10PR (6.00-9-10PR)	6.50-10-10PR	7.00-12-12PR		28X9-15-12PR	250-15-16PR
タイヤ	後輪			5.00-8-8PR			5.00-8-8PR		6.00-9-10PR		6.5-10-10PR	6.5-10-12PR
ダブルタイヤ付												
全幅		mm	J	—			1,290		1,450		1,520	1,525
輪距[前輪]		mm	O	—			1,010		1,105		1,105	1,155
車両重量		kg		—			2,590	2,770	3,380	3,690	4,310	4,890
タイヤ[前輪]				—			4.50-12-8PR		5.50-15-8PR		6.00-15-10PR	

(　　)は小特車となります。 エンジンの出力･トルクは車両に搭載した状態とほぼ同条件で測定した「ネット値」です。 数値は、標準仕様車による当社試験条件のもとでの値です。この数値は、仕様や使用環境 の違いによる影響を受けて異なる場合もあります。

二面図

2.0ton

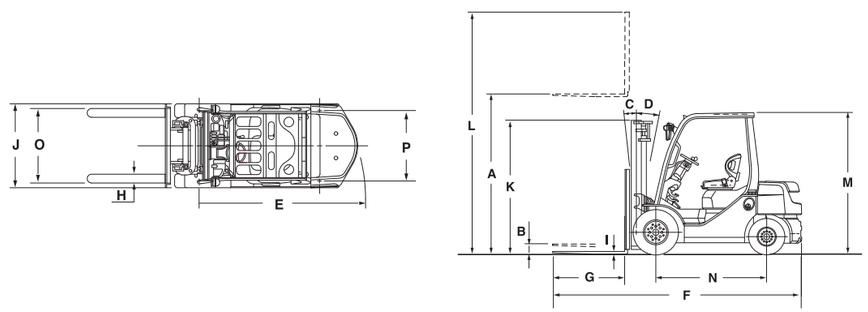

3.0ton

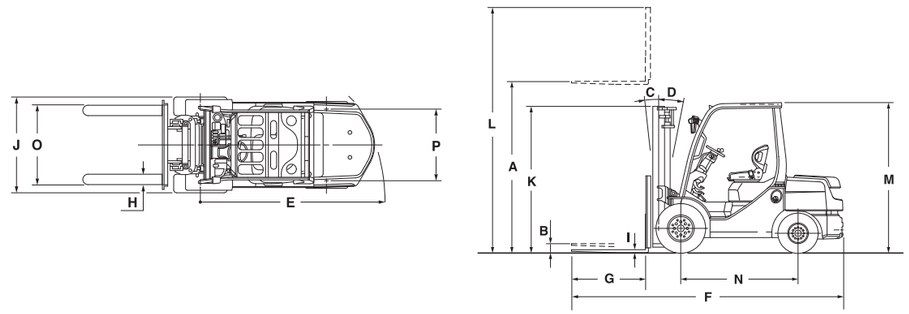

荷重表（ロードセンター別）

※タイヤはニューマチックタイヤ　V:標準2段マスト FV:フルフリー2段マスト FSV:フルフリー3段マスト

1.0ton

8FG10/8FD10 V,FV		許容荷重(kg) 揚高(mm) 4000	5000
ロードセンター(mm) シングルタイヤ	500	1000	950
	600	900	850
	700	810	770
	800	750	710
	900	690	650
	1000	640	610
	1100	600	570
	1200	560	530
ダブルタイヤ	500	1000	950
	600	900	850
	700	810	770
	800	750	710
	900	690	650
	1000	640	610
	1100	600	570
	1200	560	530

8FG10/8FD10 FSV		許容荷重(kg) 揚高(mm) 3700	4700	5500	6000	6500	7000
ロードセンター(mm) シングルタイヤ	500	950	900	850	700	—	—
	600	850	810	760	630	—	—
	700	780	740	690	570	—	—
	800	710	670	640	520	—	—
	900	660	620	590	480	—	—
	1000	610	580	550	450	—	—
	1100	570	540	510	420	—	—
	1200	540	510	480	390	—	—
ダブルタイヤ	500	950	900	850	800	700	650
	600	850	810	760	720	630	580
	700	780	740	690	650	570	530
	800	710	670	640	600	520	490
	900	660	620	590	550	480	450
	1000	610	580	550	510	450	420
	1100	570	540	510	480	420	390
	1200	540	510	480	450	390	370

2.0ton

8FG/8FD20 V,FV		許容荷重(kg) 揚高(mm) 4000	4500	5000
ロードセンター(mm) シングルタイヤ	500	2000	1950	1850
	600	1810	1760	1670
	700	1650	1610	1520
	800	1520	1480	1400
	900	1400	1370	1300
	1000	1310	1270	1210
	1100	1220	1190	1130
	1200	1150	1120	1060
	1300	1080	1060	1000
ダブルタイヤ	500	2000	1950	1900
	600	1810	1760	1710
	700	1650	1610	1570
	800	1520	1480	1440
	900	1400	1370	1330
	1000	1310	1270	1240
	1100	1220	1190	1160
	1200	1150	1120	1090
	1300	1080	1060	1030

8FG/8FD20 FSV		許容荷重(kg) 揚高(mm) 3700	4000	4300	4700	5000	5500	6000	6500	7000
ロードセンター(mm) シングルタイヤ	500	2000	1950	1900	1850	1450	1200	850	—	—
	600	1810	1760	1720	1670	1310	1080	770	—	—
	700	1650	1610	1570	1530	1200	990	700	—	—
	800	1520	1490	1450	1410	1100	910	650	—	—
	900	1410	1380	1340	1310	1020	850	600	—	—
	1000	1320	1280	1250	1220	950	790	560	—	—
	1100	1230	1200	1170	1140	890	740	520	—	—
	1200	1160	1130	1100	1070	840	690	490	—	—
	1300	1090	1070	1040	1010	790	650	460	—	—
ダブルタイヤ	500	2000	1950	1950	1900	1850	1800	1600	1550	1200
	600	1810	1760	1760	1720	1670	1630	1450	1400	1080
	700	1650	1610	1610	1570	1530	1490	1320	1280	990
	800	1520	1490	1490	1450	1410	1370	1220	1180	910
	900	1410	1380	1380	1340	1310	1270	1130	1090	850
	1000	1320	1280	1280	1250	1220	1180	1050	1020	790
	1100	1230	1200	1200	1170	1140	1110	990	950	740
	1200	1160	1130	1130	1100	1070	1040	930	900	690
	1300	1090	1070	1070	1040	1010	980	870	850	650

3.0ton

8FG/8FD30 V,FV		許容荷重(kg) 揚高(mm) 4500	5000
ロードセンター(mm) シングルタイヤ	500	3000	2600
	600	2720	2360
	700	2500	2160
	800	2310	2000
	900	2140	1850
	1000	2000	1730
	1100	1870	1620
	1200	1760	1530
	1300	1670	1440
ダブルタイヤ	500	3000	3000
	600	2720	2720
	700	2500	2500
	800	2310	2310
	900	2140	2140
	1000	2000	2000
	1100	1870	1870
	1200	1760	1760
	1300	1670	1670

8FG/8FD30 FSV		許容荷重(kg) 揚高(mm) 4700	5000	5500	6000	6500	7000
ロードセンター(mm) シングルタイヤ	500	3000	2600	1900	1500	—	—
	600	2730	2360	1730	1360	—	—
	700	2500	2170	1580	1250	—	—
	800	2310	2000	1460	1150	—	—
	900	2150	1860	1360	1070	—	—
	1000	2010	1740	1270	1000	—	—
	1100	1880	1630	1190	940	—	—
	1200	1770	1540	1120	880	—	—
	1300	1680	1450	1060	840	—	—
ダブルタイヤ	500	3000	2950	2650	2050	1600	1200
	600	2730	2680	2410	1860	1450	1090
	700	2500	2460	2210	1710	1330	1000
	800	2310	2270	2040	1580	1230	920
	900	2150	2110	1900	1470	1140	860
	1000	2010	1970	1770	1370	1070	800
	1100	1880	1850	1660	1290	1000	750
	1200	1770	1740	1570	1210	940	710
	1300	1680	1650	1480	1140	890	670

コンパクト 2.0ton

8FGK20 V,FV		許容荷重(kg) 揚高(mm) 4000	4500	5000
ロードセンター(mm) シングルタイヤ	500	2000	1950	1850
	600	1800	1760	1670
	700	1640	1600	1520
	800	1510	1470	1400
	900	1400	1360	1290
	1000	1300	1270	1200
	1100	1220	1190	1120
	1200	1140	1110	1060

8FGK20 FSV		許容荷重(kg) 揚高(mm) 3700	4000	4300	4700	5000	5500	6000
ロードセンター(mm) シングルタイヤ	500	2000	1950	1900	1850	1450	1200	850
	600	1810	1760	1720	1670	1310	1080	760
	700	1650	1610	1570	1530	1200	990	700
	800	1520	1480	1440	1400	1100	910	640
	900	1410	1370	1340	1300	1020	840	600
	1000	1310	1280	1240	1210	950	780	550
	1100	1230	1200	1160	1130	890	730	520
	1200	1150	1120	1090	1060	830	690	490

コンパクト 2.5ton

8FGK25 V,FV		許容荷重(kg) 揚高(mm) 4000	4500	5000
ロードセンター(mm) シングルタイヤ	500	2500	2150	1700
	600	2260	1940	1530
	700	2060	1770	1400
	800	1900	1630	1290
	900	1750	1510	1190
	1000	1630	1400	1110
	1100	1530	1310	1040
	1200	1430	1230	970

8FGK25 FSV		許容荷重(kg) 揚高(mm) 4000	4300	4700	5000	5500	6000
ロードセンター(mm) シングルタイヤ	500	2500	2300	2000	1500	1250	850
	600	2260	2080	1810	1350	1130	770
	700	2070	1900	1650	1240	1030	700
	800	1900	1750	1520	1140	950	640
	900	1770	1620	1410	1060	880	600
	1000	1640	1510	1310	980	820	560
	1100	1540	1420	1230	920	770	520
	1200	1450	1330	1160	870	720	490

1.5ton

8FG/8FD15 V,FV		許容荷重(kg) 揚高(mm) 4000	4500	5000
ロードセンター(mm) シングルタイヤ	500	1500	1450	1300
	600	1350	1300	1170
	700	1220	1180	1060
	800	1120	1090	970
	900	1040	1000	900
	1000	960	930	830
	1100	900	870	780
	1200	840	810	730
ダブルタイヤ	500	1500	1450	1300
	600	1350	1300	1170
	700	1220	1180	1060
	800	1120	1090	970
	900	1040	1000	900
	1000	960	930	830
	1100	900	870	780
	1200	840	810	730

8FG/8FD15 FSV		許容荷重(kg) 揚高(mm) 4300	4700	5000	5500	6000	6500	7000
ロードセンター(mm) シングルタイヤ	500	1400	1350	1250	950	700	—	—
	600	1260	1210	1120	850	630	—	—
	700	1150	1110	1020	780	570	—	—
	800	1050	1020	940	710	520	—	—
	900	970	940	870	660	480	—	—
	1000	910	870	810	610	450	—	—
	1100	850	820	750	570	420	—	—
	1200	790	770	710	540	390	—	—
ダブルタイヤ	500	1400	1350	1300	1250	1100	900	650
	600	1260	1210	1170	1120	990	810	580
	700	1150	1110	1060	1020	900	740	530
	800	1050	1020	980	940	830	680	490
	900	970	940	900	870	760	620	450
	1000	910	870	840	810	710	580	420
	1100	850	820	790	750	660	540	390
	1200	790	770	740	710	620	510	370

2.5ton

8FG/8FD25 V,FV		許容荷重(kg) 揚高(mm) 4000	4500	5000
ロードセンター(mm) シングルタイヤ	500	2500	2150	1700
	600	2260	1940	1540
	700	2070	1780	1400
	800	1900	1640	1290
	900	1760	1510	1200
	1000	1640	1410	1110
	1100	1540	1320	1040
	1200	1440	1240	980
	1300	1360	1170	920
ダブルタイヤ	500	2500	2450	2400
	600	2260	2210	2170
	700	2070	2020	1980
	800	1900	1860	1830
	900	1760	1730	1690
	1000	1640	1610	1580
	1100	1540	1510	1470
	1200	1440	1410	1390
	1300	1360	1330	1310

8FG/8FD25 FSV		許容荷重(kg) 揚高(mm) 4000	4300	4700	5000	5500	6000	6500	7000
ロードセンター(mm) シングルタイヤ	500	2500	2300	2000	1500	1250	900	—	—
	600	2260	2080	1810	1360	1130	810	—	—
	700	2070	1910	1660	1240	1030	740	—	—
	800	1910	1760	1530	1140	950	680	—	—
	900	1770	1630	1420	1060	880	630	—	—
	1000	1650	1520	1320	990	820	590	—	—
	1100	1550	1420	1240	930	770	550	—	—
	1200	1450	1340	1160	870	720	520	—	—
	1300	1370	1260	1100	820	680	490	—	—
ダブルタイヤ	500	2500	2500	2450	2400	2050	1700	1550	1200
	600	2260	2260	2220	2170	1860	1540	1400	1080
	700	2070	2070	2030	1990	1700	1410	1280	990
	800	1910	1910	1870	1830	1560	1300	1180	910
	900	1770	1770	1730	1700	1450	1200	1100	850
	1000	1650	1650	1620	1580	1350	1120	1020	790
	1100	1550	1550	1510	1480	1270	1050	960	740
	1200	1450	1450	1420	1400	1190	990	900	700
	1300	1370	1370	1340	1320	1120	930	850	660

3.5ton

8FGJ/8FDJ35 V,FV		許容荷重(kg) 揚高(mm) 4500	5000
ロードセンター(mm) シングルタイヤ	500	3500	3300
	600	3180	3000
	700	2920	2750
	800	2700	2550
	900	2510	2370
	1000	2340	2210
	1100	2200	2070
	1200	2070	1950
	1300	1960	1840
ダブルタイヤ	500	3500	3400
	600	3180	3090
	700	2920	2840
	800	2700	2620
	900	2510	2440
	1000	2340	2280
	1100	2200	2140
	1200	2070	2010
	1300	1960	1900

8FGJ/8FDJ35 FSV		許容荷重(kg) 揚高(mm) 4300	4700	5000	5500	6000	6500	7000
ロードセンター(mm) シングルタイヤ	500	3500	3400	3300	2700	2000	—	—
	600	3190	3100	3000	2460	1820	—	—
	700	2930	2840	2760	2260	1670	—	—
	800	2710	2630	2550	2090	1550	—	—
	900	2520	2450	2380	1940	1440	—	—
	1000	2350	2290	2220	1820	1340	—	—
	1100	2210	2150	2080	1700	1260	—	—
	1200	2080	2020	1960	1610	1190	—	—
	1300	1970	1910	1860	1520	1120	—	—
ダブルタイヤ	500	3500	3400	3300	3200	2400	1650	900
	600	3190	3100	3000	2910	2180	1500	820
	700	2930	2840	2760	2680	2010	1380	750
	800	2710	2630	2550	2480	1860	1270	690
	900	2520	2450	2380	2300	1730	1190	640
	1000	2350	2290	2220	2150	1610	1110	600
	1100	2210	2150	2080	2020	1510	1040	560
	1200	2080	2020	1960	1900	1430	980	530
	1300	1970	1910	1860	1800	1350	930	500

コンパクト 3.0ton

8FGK30 V,FV		許容荷重(kg) 揚高(mm) 4500	5000
ロードセンター(mm) シングルタイヤ	500	3000	2600
	600	2720	2350
	700	2480	2150
	800	2290	1980
	900	2120	1840
	1000	1980	1710
	1100	1850	1600
	1200	1740	1510

8FGK30 FSV		許容荷重(kg) 揚高(mm) 4000	4300	4700	5000	5500	6000
ロードセンター(mm) シングルタイヤ	500	3000	2900	2800	2400	1700	1200
	600	2720	2630	2540	2170	1540	1080
	700	2490	2410	2320	1990	1410	990
	800	2300	2220	2140	1840	1300	920
	900	2130	2060	1990	1700	1210	850
	1000	1990	1920	1860	1590	1120	790
	1100	1860	1800	1740	1490	1050	740
	1200	1750	1690	1640	1400	990	700

1.75ton

8FG/8FD18 V,FV		許容荷重(kg) 揚高(mm) 3700	4000	4500	5000
ロードセンター(mm) シングルタイヤ	500	1750	1700	1600	1550
	600	1570	1530	1440	1390
	700	1430	1390	1310	1270
	800	1310	1270	1200	1160
	900	1210	1180	1110	1070
	1000	1120	1090	1030	1000
	1100	1050	1020	960	930
	1200	980	960	900	870
ダブルタイヤ	500	1750	1700	1600	1550
	600	1570	1530	1440	1390
	700	1430	1390	1310	1270
	800	1310	1270	1200	1160
	900	1210	1180	1110	1070
	1000	1120	1090	1030	1000
	1100	1050	1020	960	930
	1200	980	960	900	870

8FG/8FD18 FSV		許容荷重(kg) 揚高(mm) 4000	4300	4700	5000	5500	6000	6500	7000
ロードセンター(mm) シングルタイヤ	500	1600	1550	1500	1450	1100	850	—	—
	600	1440	1390	1350	1300	990	760	—	—
	700	1310	1270	1230	1190	900	690	—	—
	800	1200	1170	1130	1090	830	640	—	—
	900	1110	1080	1040	1010	760	590	—	—
	1000	1040	1000	970	940	710	550	—	—
	1100	970	940	910	880	660	510	—	—
	1200	910	880	850	820	620	480	—	—
ダブルタイヤ	500	1600	1550	1500	1450	1400	1200	850	600
	600	1440	1390	1350	1300	1260	1080	760	540
	700	1310	1270	1230	1190	1150	980	690	490
	800	1200	1170	1130	1090	1050	900	640	450
	900	1110	1080	1040	1010	970	830	590	410
	1000	1040	1000	970	940	910	780	550	390
	1100	970	940	910	880	850	720	510	360
	1200	910	880	850	820	790	680	480	340